PLAN ESPECIAL DE INFRAESTRUTURAS E DOTACIÓNS PARA APERTURA DO SISTEMA XERAL VIARIO SXVI-1 (B, C, D ,E).

APROBACIÓN INICIAL

MX. PARTE II. MEMORIA XUSTIFICATIVA

1. XUSTIFICACIÓN DA CONVENIENCIA E OPORTUNIDADE 2
1.1. EXCEPCIONALIDADE 3
1.2. PROCEDENCIA DE REDACCIÓN DUN PLAN ESPECIAL DE INFRAESTRUTURAS E DOTACIÓNS. 3
2. OBXECTIVO E DETERMINACIÓNS 5
3. DESCRICIÓN DA ORDENACIÓN PROPOSTA 7
4. XUSTIFICACIÓN DO CUMPRIMENTO DO RÉXIME URBANÍSTICO 9
4.1. LEXISLACIÓN URBANÍSTICA DE APLICACIÓN 9
4.2. NORMATIVA SECTORIAL DE APLICACIÓN 9
4.3. COHERENCIA COS INSTRUMENTOS DE ORDENACIÓN DO TERRITORIO 12
5. MOBILIDADE E ACCESIBILIDADE 14
6. PONDERACIÓN DO IMPACTO DE XÉNERO 20
6.1. AVALIACIÓN DOS PARÁMETROS DE XÉNERO A TER EN CONTA. MEDIDAS PROPOSTAS. 21
7. RESULTADO DE TRAMITE DE EXPOSICIÓN E CONSULTAS DA A.A.E. 23
8. TRAMITACIÓN DO PLAN ESPECIAL 26

Firmado digitalmente por: MARINA NÚÑEZ ORJALES - 32820109Y
Motivo: Plan especial de infraestruturas e dotacións para apertura do sistema xeral viario SXVI1 (B, C, D e E). Documento de aprobación inicial. Xunta de Goberno Local, sesión ordinaria 25/2025, do 15/12/2025 (punto 7 da acta da sesión). Expediente 2025/U035/000001. Concello de Carballo. A secretaria municipal, Marina Núñez Orjales.

1. XUSTIFICACIÓN DA CONVENIENCIA E OPORTUNIDADE

Tal e como se indicou na memoria informativa, a finalidade do presente plan de infraestruturas e dotacións (PEID) é establecer unha **dotación de infraestrutura de comunicación,** correspondéndose co sistema xeral viario SX-VI1 recollido no PXOM e as súas conexións cos viais circundantes.

Trátase de executar as obras de vialidade en continuidade coas xa executadas no tramo A dese sistema xeral consistentes na execución das obras da calzada para tráfico de vehículos e sendas anexas para a circulación peonil e ciclista, coas infraestruturas de drenaxe necesarias para o seu funcionamento, así como as conexións (rotonda apertura ou continuidade de ancho) cos viais circundantes.

En ningún caso inclúen obras de urbanización que dean servizos urbanísticos ás parcelas lindeiras, e en especial a aquelas que se atopan dentro de ámbitos de xestión (SUR-D-R5, SUR-D-R11 e SUNC-UU-R2).

No plan de etapas do PXOM prevese a execución do primeiro tramo do SX-VI1 denominado A no primeiro cuadrienio, que está a executar o concello de Carballo, e tamén prevíase o desenvolvemento do solo urbano non consolidado SUN-UU-R2 para ese primeiro cuadrienio. Estes dous tramos son os extremos norte- sur do viario.

Para os tres tramos intermedios: o denominado tramo B (en solo rústico) o PXOM prevé a súa execución no segundo cuadrimestre, e o mesmo prazo establece para o desenvolvemento dos sectores de solo urbanizable polos que discorren os tramos C e D.

O Concello de Carballo está a acometer importantes actuacións de mellora da mobilidade urbana sustentable. Para as actuacións de reurbanización e humanización das arterias viarias que atravesan a Vila é necesaria a apertura dos viarios alternativos previstos no PXOM para desconxestionar de tráfico o centro urbano.

Este é o caso do sistema xeral viario SX-VI1 previsto no PXOM que enlaza a rotonda do polígono de Bértoa coa estrada DP- 1902 que une a vila coa costa, eliminando deste xeito parte do tráfico que discorre pola estrada AC-552 no tramo situado ao norte da Vila.

Polo tanto o fin último da apertura do tráfico rodado deste sistema xeral e conectalo coas vías circundantes é desconxestionar a estrada AC-552 e posibilitar a súa reurbanización e humanización.

1.1. EXCEPCIONALIDADE

Tendo en conta o anterior a finalidade do presente plan especial de infraestruturas e dotacións é posibilitar a execución as obras de vialidade do sistema xeral viario SX-VI1 nos tramos B, C, D e E e conexións cos viais cincundantes e executando as obras da calzada para tráfico de vehículos e sendas anexas para a circulación peonil e ciclista, coa infraestrutura de drenaxe necesaria para o seu funcionamento.

Trátase da apertura ao tráfico deste sistema xeral con carácter previo ao desenvolvemento dos polígono e sectores nos que se atopa, e posibilitar a súa completa posta en funcionamento mellorando sensiblemente a mobilidade no seu entorno e desconxestionando a estrada AC-552 ao seu paso pola Vila.

O concello de Carballo, dada a importancia da apertura deste sistema xeral viario para acometer actuacións de reurbanización e humanización da estrada AC-552 ao seu paso pola Vila de Carballo, acometerá excepcionalmente a execución das obras de vialidade (calzada e senda peoníl- ciclistas), sen que estas obras supoñan a urbanización do viarios ni dotar de servizos as parcelas adxacentes e as conexións cos viais circundantes.

Polo tanto estas obras non dan servizo aos propietarios dos ámbitos concretos que atravesan, senón que crean un novo sistema xeral viario SX-VI1 paralelo, cara o oeste, á estrada AC-552. Unindo a rotonda ao sur do polígono industrial de Bértoa (na que desemboca a saída 29 da autovía AG-55) coa DP-1902 que une a Vila coa praia de Razo e enlazando o sistema viario coas ruas Atenas, Medico Justo Martínez e rúa Abetos.

1.2. PROCEDENCIA DE REDACCIÓN DUN PLAN ESPECIAL DE INFRAESTRUTURAS E DOTACIÓNS.

O artigo 73 da LSG etablece que

"Os plans especiais de infraestruturas e dotacións teñen por obxecto o establecemento e a ordenación das infraestruturas relativas ao sistema de comunicacións, transportes, espazos libres públicos, equipamento comunitario, instalacións destinadas aos servizos públicos e subministracións de enerxía e abastecemento, evacuación e depuración de augas e a

implantación dos usos previstos nos puntos o) e p) do artigo 35.1, de conformidade co disposto no artigo 36.4. 2."

Pola súa propia natureza o plan especial pode abranguer distintas clases de solo, como é o caso, delimitándose o seu ámbito de actuación son terreos clasificados como solo rústico, como solo urbanizable delimitado, solo urbano non consolidado e solo urbano consolidado.

Ademais o propio PXOM no artigo 37.2 habilita expresamente a que, en tanto non se aprobe a ordenación datallada do solo urbanizable delimitado poderán executarse as obras previstas nun PEID.

Neste senso maniféstase no "Ditame xurídico referente á procedencia de acometer a execución do vial de sistema xeral SX-VI1 por parte do Concello de Carballo" encargado polo Concello de Carballo ao solicita ao letrado Generoso Tato Becerra colexiado 2520 do ICACOR emitido o 18 de setembro de 2024 e se achega como ANEXO 1 que na conclusión TERCEIRA determina:

> *TERCEIRA.- O Plan Especial de Infraestruturas pola súa natureza, alcance e idoneidade é o instrumentos urbanístico para ordenar detalladamente as actuacións do sistema xeral viario SX-VI1 no seus tramos b) c) d) e e) pudendo afectar a distintas clases de solo. Incluso, nos termos previstos no art. 65 da LSG/2016 pode modificar a ordenación do PXOM para unha mellor resolución dos problemas de mobilidade.*

No apartado precedente xustifícase a conveniencia e oportunidade de proceder á redacción do plan especial de insfraestruturas e dotacións para apertura do sistema xeral viario SX-VI1 tramos B, C, D e tendo en conta a importancia de apertura do tránsito nesta vía e a súa conexión para acometer as actuacións de reurbanización e humanización das arterias viarias que atravesan a Vila.

2. OBXECTIVO E DETERMINACIÓNS

O obxectivo do presente plan especial é establecer **dotación de infraestrutura de comunicación,** correspondéndose co sistema xeral viario SX-VI1 recollido no PXOM nos seus tramos denominados B, C, D e E tendo como finalidade mellorar e posibilitar as conexións deste sistema xeral co viario circundante: realizando unha rotonda no enlace coa rúa Abetos, dando continuidade ao ancho de 12m da rúa Medico Justo Martínez e abrir á rúa Atenas ata a conexión co sistema xeral.
Tratase da apertura do sistema xeral viario e as conexións precisas co viario circundante cumprindo cos obxectivos do planeamento xeral e descargando de tráfico a estrada AC-552 ao seu paso pola Vila de Carballo para posibilitar a súa humanización.

Para a formulación do PEID téñense en consideración as determinacións dos artigos 70 e 73 da LSG e 177, 178, 183 e 184 do RLSG que se indican a continuación:

1. A finalidade do PEID coincide coa disposta no artigo 177.1.c) do RLSG de coordinar a execución de dotacións urbanísticas planificando a implantación dunha dotación de infraestrutura de comunicación de carácter público que discorre por terreos con distintas clasificacións prevista no plan xeral.
2. O sistema xeral viario SX-VI1 está previsto no plan xeral, non estando a o seu desenvolvemento mediante un plan especial recollido no mesmo polo que se considera un plan especial non previsto cuxa finalidade responde ao establecido no artigo 177.3, do RLSG, estando o sistema xeral viario recollido no plan xeral polo que non exixe a previa definición dun novo modelo territorial.
3. O plan especial non modifica a clasificación urbanística dos terreos nos que se desenvolve o sistema xeral viario (artigo 178.2. RLSG).
4. Xustificase a coherencia do PEID co PXOM e coa normativa sectorial que afecta aos terreos onde se formula o plan especial (art. 178.3. RLSG)
5. O obxecto do PEID é establecer e ordenar un sistema xeral viario que está recollido no plan xeral e que discorre por terreos con varias clasificacións de solo, polo tanto é é coherente coas determinacións do planeamento xeral.

O PEID conten as determinacións axeitadas o seu obxectivo e finalidade:

a. Delimitación do ámbito co espazo reservado a dotacións e o seu obxectivo concreto.
b. Establecer as medidas necesarias para a súa adecuada integración no territorio circundante sendo unha solución aos problemas viarios descritos no PXOM.

c. Establecer as medidas necesarias para garantir a funcionalidade e accesibilidade da dotación urbanística.
d. Establecer a regulación doutros criterios e normas ás que se teña que adaptar o proxecto técnico que desenvolva a dotación urbanística.
e. Non existen outros criterios ou normas aos que se deba adaptar o orrepondente proxecto.
f. Non se trata dun plan especial previsto para a implantación dos usos previstos no apartado o) do artigo 50 do RLSG

A documentación axústase ao disposto no artigo 184 do RLSG.

3. DESCRICIÓN DA ORDENACIÓN PROPOSTA

O obxecto do plan especial de infraestruturas e dotacións é establecer **dotación de infraestrutura de comunicación,** correspondéndose co sistema xeral viario SX-VI1 recollido no PXOM nos seus tramos denominados B, C, D e E e as súa conexións.

Prevese a execución das obras necesarias de vialidade: execución de calzada para tránsito rodado e unha senda mixta para peóns e ciclistas, xunto coas instalación de drenaxe necesaria para o seu correcto funcionamento.

Non se trata da execución das obras de urbanización do viario coa totalidade dos servizos básicos de acometida ás parcelas colindantes.

O ancho previsto para o sistema xeral SX-VI1 recollido no presente plan especial é de 20m.

Para a circulación de vehículos prevese un dobre carril de circulación de 3,2m cada un e un arcén de 1,2m. a cada lado.

Realizaranse dúas cunetas lonxitudinais de drenaxe de augas pluviais.

Á beira esquerda da calzada prevese unha senda de 3m para uso mixto peonil- ciclista, quedando a marxe dereita explanada.

A ambos lados da zona explanada prevese dentro do ancho total do sistema xeral a execución dos taludes e explanacións necesarios mantendo os actuais accesos as parcelas.

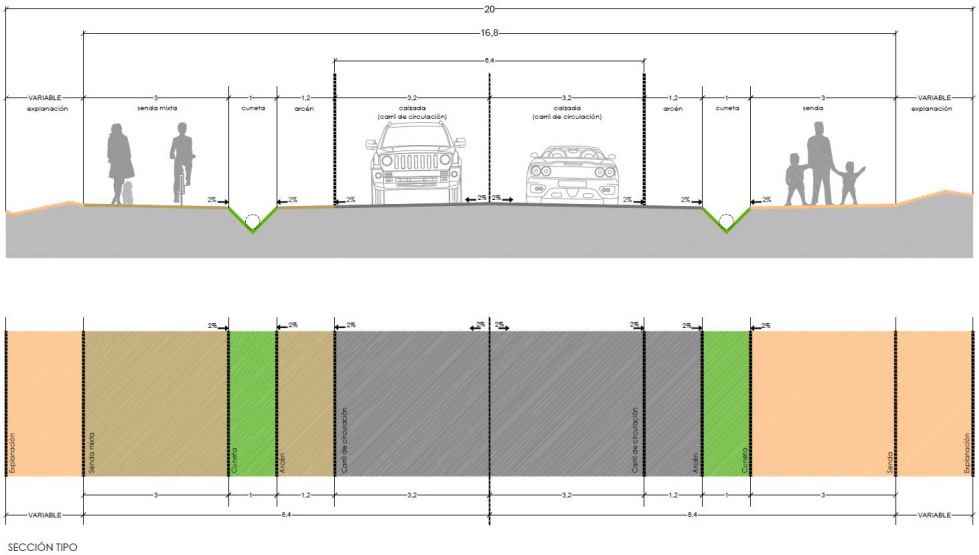

SECCIÓN TIPO

As conexións previstas supoñen a execución dunha rotonda no enlace coa rúa Abetos, así como dar continuidade á rua Atenas ata o sistema xeral e manter o ancho existente de 12m no tramo en solo rústico da rúa Medico Justo Rodriguez.

3.1. DESCRICIÓN DAS ACTUACIÓNS

MOVEMENTO DE TERRAS:

Para a execución do novo vial levarase a cabo a limpeza e desbroce do ámbito para despois levar a cabo os traballos de explanación. Definidas as rasantes levaranse a cabo os traballos de desmonte e terraplén a ambos lados da calzada dentro do ámbito do PEID.

Para remate unha vez explanado estenderase unha capa de 20cm de solo seleccionado.

DRENAXE:

Para unha correcta drenaxe da plataforma levarase a cabo a apertura de cunetas a ambas marxes dos 850 m de vial, de xeito mecánico e cunha profundidade media de 70 cm Realizaranse as obras de drenaxe transversal necesarias para non alterar o discurso das augas de escorrenta.

FIRMES:

Tendo en conta que se trata da apertura da circulación do SX-VI1 para esta primeira fase executarase a capa base e de rodadura, tendo en conta o establecido na Orde FOM/3460/2003, do 28 de novembro, e seguirase o indicado na norma 6.1- IC "Seccións de firme" da Instrución de Estradas.

SENDA MIXTA

Executarase unha senda mixta peonil- ciclista de 3m. Realizarase un pavemento de saburra endurecida con cemento cun espesor de 10 cm.

O ancho fora das zonas de rodadura e sendas será explanado eou empregado para as explanacións e taludes necesarios.

4. XUSTIFICACIÓN DO CUMPRIMENTO DO RÉXIME URBANÍSTICO

4.1. LEXISLACIÓN URBANÍSTICA DE APLICACIÓN

O PXOM de Carballo está adaptado á LOUG, polo tanto, en función do establecido no primeiro apartado da disposición transitoria primeira da LSG:

1.d) Ao solo rústico se lle aplicará o disposto na LSG para o solo rústico.

1.b) Ao solo urbanizable delimitado aplicaráselle integramente o disposto no planeamento respectivo.

1.c) Ao solo urbano se lle aplicará o disposto no planeamento respectivo.

Para o solo rústico o artigo 35 da LSG define os usos e actividades, recollendo no apartado p) as construcións e instalacións para equipamentos e dotacións públicas ou privados. No artigo 36 referente ao réxime deste usos establecendo no punto 4 que os usos contemplados no apartado p) do artigo anterior requirirán da aprobación dun plan especial de infraestruturas e dotacións, agás que o planeamento urbanístico xeral xa cualifique un ámbito como equipamento.

O plan xeral cualifica os terreos como sistema xeral viario polo que para a execucións do tramo B en solo rústico non é necesaria a redacción dun PEID conforme ao establecido no artigo 36.d.

Redáctase o presente a fin de poder executar a totalidade dos tramos dos sistema xeral SX-VI1 e unha nova rotonda no cruce coa rúa Abetos

Ademais, teranse en conta as determinacións que se establecen na normativa do PXOM de Carballo para os sistemas xerais de espazos libres e de equipamento que se recollen nos seguintes apartados:

- TÍTULO III - CAPÍTULO 6 . SISTEMAS XERAIS.
  - SECCIÓN 2ª. SISTEMA XERAL DE INFRAESTRUTURAS TERRITORIAIS
- TITULO V – CAPÍTULO 8. CONDICIÓNS PARTICULARES DAS INFRAESTRUTURAS

4.2. NORMATIVA SECTORIAL DE APLICACIÓN

Na memoria informativa identificáronse as afeccións da normativa sectorial no ámbito do plan especial:

AUGAS CONTINENTAIS:

Unha porción do ámbito do PEID está dentro da zona de policía do Rego da Balsa, e nas zonas de inundación con período de retorno T100 e T500 (fora da zona de fluxo preferente).

O artigo 39. da Lei 9/2010, de 4 de novembro, de Augas de Galicia establece para os plans territoriais e urbanísticos:

> *1. Deberán someterse a informe de Aguas de Galicia los instrumentos de ordenación territorial y los planes generales de ordenación municipal tras su aprobación inicial. Igualmente deberán someterse a informe de Aguas de Galicia la aprobación y modificación de los planes parciales y especiales que contengan determinaciones con el mismo objeto que los planes regulados por la presente ley.*
>
> *2. El informe versará exclusivamente sobre aquellos aspectos relacionados con las competencias en materia de agua y obras hidráulicas de la Comunidad Autónoma de Galicia y tendrá en ese ámbito carácter vinculante. Especialmente, se tratará en el informe del respeto por los instrumentos territoriales y urbanísticos del contenido de la planificación hidrológica, así como de los planes de abastecimiento y saneamiento, cuando estos existan.*
>
> *3. El informe deberá ser emitido en el plazo de tres meses; transcurrido este, se entenderá favorable. En caso de ser desfavorable, el informe indicará expresamente, en su caso, las normas vulneradas.*

Deberá obter informe de Augas de Galicia tras a aprobación inicial.

ESTRADAS SUPRAMUNICIPAIS

O sistema xeral viario enlaza coa estrada provincial DP-1902

O artigo 23 da Lei 8/2013, de 28 de xuño, de estradas de Galicia no seu punto 2 establece:

> *En los supuestos de redacción, revisión o modificación de instrumentos de planeamiento que afecten a las carreteras existentes o a las actuaciones previstas en los planes de carreteras vigentes, el ayuntamiento remitirá, con posterioridad a su aprobación inicial, el correspondiente documento a las administraciones titulares de las carreteras afectadas para que lo informen. El informe tendrá carácter vinculante y deberá ser emitido en el plazo de tres meses; transcurrido este, se entenderá favorable. En caso de ser desfavorable, el informe indicará expresamente, en su caso, las normas vulneradas.*

Deberá obter informe do servizo de Vias e Obras da Deputación de A Coruña tras a aprobación inicial.

ENERXÍA ELÉCTRICA

O extremo norte do PE é atravesado por unha liña eléctrica de media tensión, existindo no interior do ámbito un dos apoios da liña. O proxecto construtivo deberá ter en conta a existencia deste apoio e establecer se existe a necesidade do seu traslado.

MINARÍA

Existe unha afección en materia de minas correspondente á concesión *"Virgen de la Estrella"* (AC/B/01006) cuxo titular é a entidade *"Baños Viejos de Carballo, S.A."*. A concesión é para aproveitamento de augas minerais, industriais e de manancial.

O artigo 14.2. da *Lei 3/2008, do 23 de maio, de ordenación da minería de Galicia* (redactado polo número dous do artigo 46 da *Lei 2/2017, do 8 de febreiro, de medidas fiscais, administrativas e de ordenación*) establece:

> *2. Todas as figuras de planeamento urbanístico ou territorial con incidencia na minería haberán de someterse a informe vinculante da consellería competente en materia de minas, con posterioridade á súa aprobación inicial. O informe deberá ser emitido no prazo de tres meses, transcorrido o cal entenderase favorable.*
> *No caso de ser desfavorable, o informe indicará expresamente os preceptos legais vulnerados.*

No *Decreto 402/1996, do 31 de outubro, polo que se aproba o regulamento de aproveitamento de augas mineromedicinais, termais e dos establecementos balnearios da Comunidade Autónoma de Galicia* modificado polo *Decreto 116/2001, do 10 de maio,* establécense as condicións xerais de aproveitamento deste tipo de augas e defínense os perímetros de protección para a conservación do acuífero.

O ámbito de actuación do PEID está situado na zona de restricións medias (ZME) da concesión. As actuacións contempladas no plan non se encadran nas actividades prohibidas do anexo I do *Decreto 116/2001, do 10 de maio, polo que se modifica o Decreto 402/1996, do 31 de outubro.*

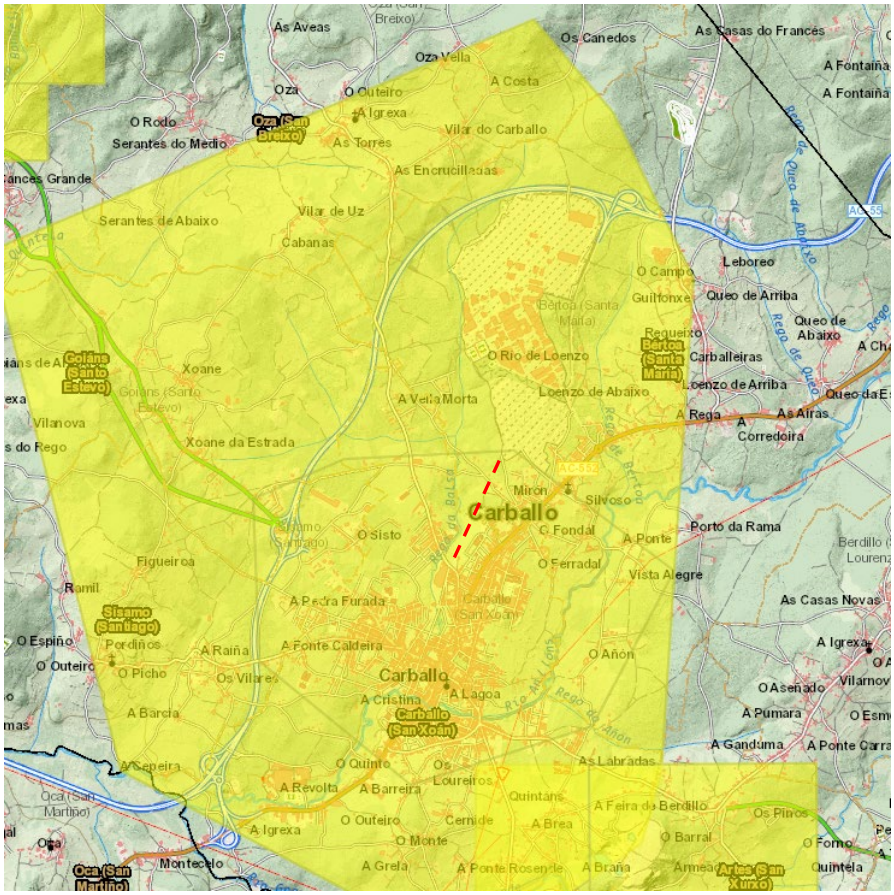

Posición do ámbito do PEID sobre a cartografía do Catastro Mineiro de Galicia.

4.3. COHERENCIA COS INSTRUMENTOS DE ORDENACIÓN DO TERRITORIO

Tal e como se indica no apartado 8 da memoria informativa os instrumentos de ordenación territorial que afectan ao municipio de Carballo non inciden sobre o ámbito do plan especial.

O que procede é considerar os criterios que se establecen nas Directrices de Ordenación do Territorio xustificándose as determinacións 9.3 e 1.4:

Determinación excluínte 9.3.:

"Calquera actuación sobre o territorio debe atender á súa compatibilidade cos bens do patrimonio cultural que se vexan afectados, o que require a súa identificación, o recoñecemento das súas características e das súas relacións co territorio e a análise das posibilidades de integralos como un elemento máis da actuación.

Os traballos de análises referidas incorporarán unha prospección, entendida como a exploración e recoñecemento sistemático do ámbito de estudo, para a detección de elementos do patrimonio cultural non identificados no Inventario de patrimonio cultural de Galicia, con especial incidencia sobre o patrimonio etnográfico e arqueolóxico."

No apartado 10 da memoria informativa achégase a información recabada da exploración e recoñecemento do ámbito do plan especial.

Tendo como resultado que non se atopou ningún elemento que se puidera considerar merecedor de protección polo que non é preciso a consideración na redacción do plan especial de ningún elemento e o plan especial no precisa da elaboración dun catálogo específico de bens a protexer.

Determinación excluínte 1.4.:

"Os instrumentos de ordenación territorial, os restantes da planificación sectorial, así como os instrumentos de planeamento urbanístico, deberán xustificar a súa coherencia e conformidade coas determinacións e criterios establecidos polas Directrices de ordenación do territorio, incorporando unha valoración da correspondencia dos seus contidos con respecto ao disposto nas DOT."

Na memoria informativa analízanse as determinacións e criterios recollidos nas DOT xustificándose neste apartado o cumprimento da determinación excluínte 9.3.

5. MOBILIDADE E ACCESIBILIDADE

Tal como se indica no apartado 6 da memoria informativa:
A finalidade do plan especial é a apertura dun dos viais estruturantes previstos no plan xeral para a mellora da mobilidade na vila de Carballo.

O PXOM de Carballo na súa memoria en canto á estrutura da Vila indica que esta desenvólvese a o longo da estrada AC-552, sendo necesario completar infraestruturas viarias e apertura de novos viais estruturantes para coser a malla urbana de norte a sur e de este a oeste.

Sendo un dos principais obxectivos do PXOM a mellora da infraestrutura viaria para mellorar a mobilidade tanto na vila como a nivel territorial.

O obxecto do plan especial polo tanto non xera tráfico en sí se no que posibilita a execución das propostas de mobilidade previstas no PXOM creando unha alternativa de tráfico a estrada AC-552 que travesa o centro da vila conectando a rotonda ao sur do polígono industrial de Bértoa (na que desemboca a saída 29 da autovía AG-55) coa DP-1902 que une a Vila coa praia de Razo.

Ademais a mellora das conexións do sistema xeral viario cos viais circundantes mellora sensiblemente a mobilidade desta zona da Vila de Carballo.

O sistema Xeral Viario SX-VI1 cumprirá có disposto na normativa en materia de accesibilidade e supresión de barreiras arquitectónicas. En especial a *Lei 10/2014, do 3 de decembro, de accesibilidade*, o *Decreto 35/2000, de 28 de xaneiro, polo que se aproba o Regulamento da Lei de accesibilidade e supresión de barreiras na C.A. de Galicia* e a *Orden TMA/851/2021, de 23 de julio, por la que se desarrolla el documento técnico de condiciones básicas de accesibilidad y no discriminación para el acceso y utilización de los espacios públicos urbanizados.*

O capitulo I do título I da Lei 10/2014 estableces as disposicións sobre as condicións de accesibilidade para o acceso e utilización dos espazos urbanizados:
1. As vías públicas, parques e demais espazos de uso público haberán de ser proxectados, construídos, restaurados, mantidos, utilizados e reurbanizados de forma que resulten accesibles para todas as persoas. Para iso, os criterios básicos que se establecen na presente

lei, e na súa normativa de desenvolvemento, haberán de ser contemplados nos plans de desenvolvemento (plans de sectorización, plans parciais, plans especiais e estudos de detalle) ou nos plans xerais de ordenación, cando incorporen a ordenación detallada dun ámbito de desenvolvemento

O SX-VI1 previsto no PEID prevese accesible para todas as persoas.

2. En zonas urbanas consolidadas, cando non puidese cumprirse algunha das devanditas condicións, formularanse as solucións alternativas que garantan a máxima accesibilidade posible, para o que se requirirá ditame favorable da Comisión Técnica de Accesibilidade.

Non se trata dunha zona urbana consolidada.

3. Nos informes técnicos que se emitan con carácter previo á aprobación definitiva dos instrumentos de plan haberá de deixarse constancia expresa, con mención desta lei, do cumprimento dos criterios esixidos na presente lei e na súa normativa de desenvolvemento.

En base a presente xustificación os servizos técnicos municipais elaborarán o seu informe.

4. As vías públicas, os parques e os demais espazos de uso público existentes, así como as respectivas instalacións de servizos e mobiliario urbanos, deberán ser adaptados gradualmente, #de acordo con unha orde de prioridades que terá en conta a maior eficacia e a concorrencia ou o tránsito de persoas e as regras e condicións previstas regulamentariamente, e sen prexuízo dos prazos establecidos na normativa básica estatal de aplicación.

As obras a executar conforme ao PEID do SX-VI1 recollen as de vialidade coa execución dunha senda peonil considerada como o itinerario accesible e a calzada e senda mixta para peatóns e ciclistas.

As futuras fases deberán manter as condicións de accesibilidade.

Para ese efecto, os entes locais terán que elaborar plans estratéxicos municipais de accesibilidade con formulación das actuacións para adaptar as vías públicas, os parques e os demais espazos de uso público ás normas de accesibilidade. Con esta finalidade, os proxectos de orzamentos dos entes públicos deberán conter, en cada exercicio orzamentario, as consignacións específicas para o financiamento destas adaptacións, dentro das dispoñibilidades orzamentarias.

Excede do ámbito de competencias do plan especial.

Itinerarios

1. Os itinerarios peonís, como parte da área de uso peonil destinada especificamente ao tránsito de persoas, incluíndo as zonas compartidas de modo permanente ou temporal entre estas e os vehículos, deseñaranse e realizarán de forma que resulten accesibles a calquera persoa e garantan un uso non discriminatorio.

A beirarrúa prevista resulta accesible a calquera persoa garantindo o uso non discriminatorio.

2. A estos efectos, se establecerán reglamentariamente los diferentes parámetros y características que aquellos deben tener para ser considerados accesibles y habrán de contemplar, como mínimo, los siguientes aspectos, sin perjuicio de que existan mayores exigencias contenidas en otras normas de obligado cumplimiento:

O D.35/2000, de 28 de xaneiro, polo que se aproba o Regulamento de desenvolvemento e execución da Lei de accesibilidade e supresión de barreiras na comunidade Autónoma de Galicia, establece o seu artigo 16 as condición de accesibilidade nos itinerarios das rede viarias, establecendo que :

2. El diseño y trazado de los recorridos de uso público o comunitario destinados al tránsito de peatones se realizará mediante itinerarios peatonales que resulten adaptados conforme a las condiciones establecidas en la base 1.1 del código de accesibilidad y en la base 1.2 cuando sea necesario salvar desniveles.

Base 1.1.

1.1.1. *Itinerarios peonís*

	Adaptado	PEID
A. Largura mínima.		
Áreas de ordenación integral:		
En áreas desenvolvidas a través da redacción de instrumentos de ordenación integral a largura mínima de paso libre de obstáculos, será de:	1,80 m	CUMPRE
Nos casos en que existan elementos de sinalización e de urbanización puntuais (semáforos, caixas do correo, sinais, etc.) a largura mínima de paso nesa zona, libre de obstáculos, será de:	1,50 m	CUMPRE

Tódolos itinerarios (adaptados e practicables), pertenzan ou non a áreas desenvolvidas a través de instrumentos de ordenación integral, cando posúan un vao peonil en sentido perpendicular (tipo A definido en el punto 1.1.3) ou un vao para vehículos, deberán deixar unha largura mínima de paso, libre de obstáculos, de 0,90 metros.. CUMPRE

	Adaptado	PEID
B. Pendentes.		
A pendente máxima lonxitudinal será:	10%	CUMPRE
A pendente máxima transversal será:	2%	CUMPRE
C. Altura libre mínima.		
A altura mínima de paso libre de obstáculos será como mínimo:	2,20 metros	CUMPRE
D. Desniveis		
Cando un desnivel teña a altura equivalente a un só chanzo deberá resolverse mediante:	Rampa adaptada	Non é o caso
Nos itinerarios que sirvan para a circulación de persoas con mobilidade reducida sempre que exista unha escaleira deberase complementar con:	Rampa adaptada	Non é o caso
salvo que se complemente con:	Ascensor Adaptado	Non é o caso

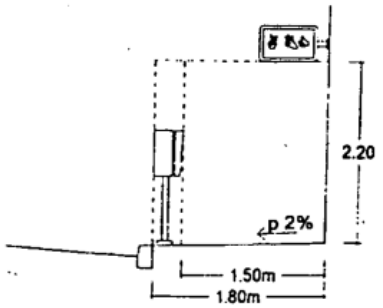

PENDIENTES

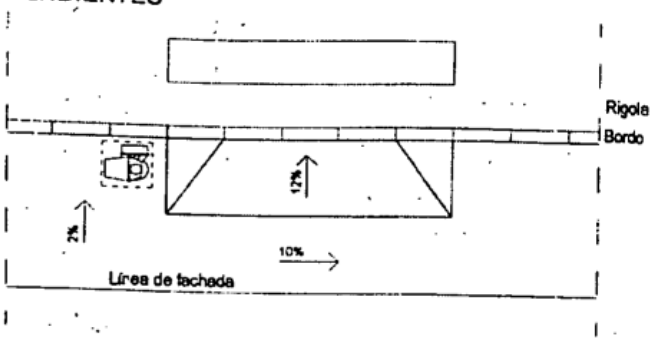

1.1.2. *Itinerarios mixtos dedicados ao tráfico de peóns e vehículos*

No se propoñen itinerarios mixtos.

1.1.3. *Vados peonís*

Os vaos peonís son ramplas que salvan o desnivel entre un itinerario peonil e a zona de circulación de vehículos.

Vaos tipo A:

Desenvólvense en sentido perpendicular ó itinerario peonil, debendo evitarse que as diferencias de nivel terminen en arestas vivas.

Deben utilizarse sempre que a dimensión da beirarrúa permita deixar un largo mínimo de paso libre de obstáculos de 0,90 metros.

	Adaptado	PEID
Longitud mínima del vado en el sentido del itinerario:	1,50 metros	CUMPRE
Ancho mínimo del vado sin computar el ancho del borde:	0,90 metros	CUMPRE

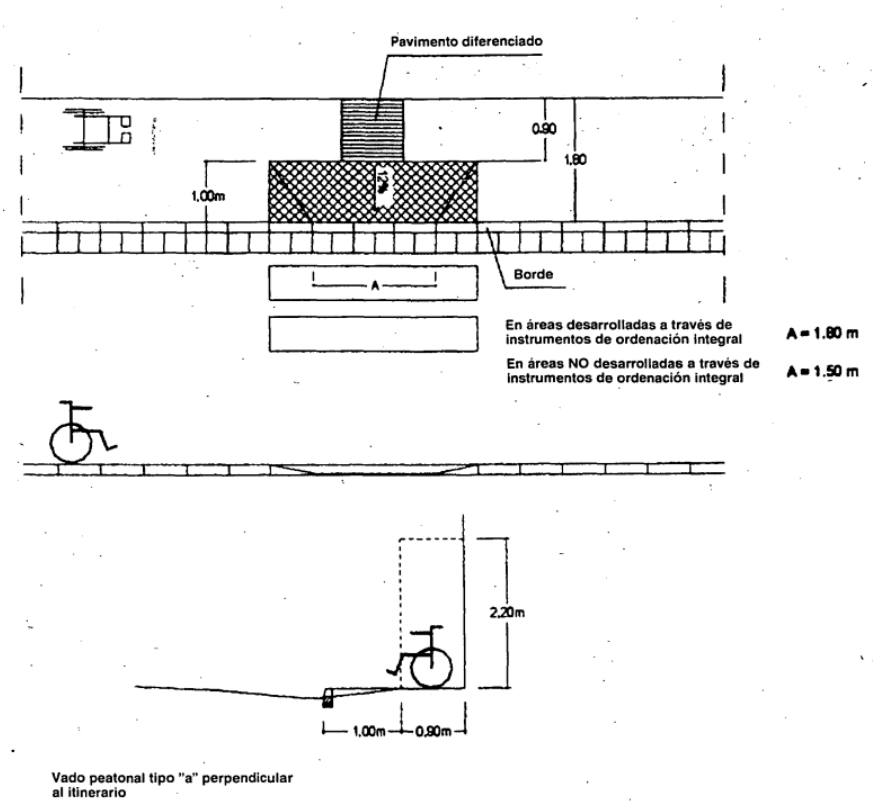

Sinalaranse en todo o largo da beirarrúa, desde a liña de fachada ata o vao, cunha franxa perpendicular ó mesmo situada no seu eixe, con pavimento de textura diferenciada e cun largo mínimo de 1,00 metros. Este pavimento sinalizador poderá substituírse polo previsto para os vaos tipo B.

Vaos tipo B:

Desenvólvese no sentido do itinerario peonil en todo o largo da beirarrúa e bordo, de modo que aquela alcance o mesmo nivel cá calzada.

Só se utilizarán este tipo de vaos cando en caso de instalarse un vao de tipo A o paso libre de obstáculos que deixaría sería inferior a 0,90 metros, sen computa-lo largo do bordo.

	Adaptado	PEID
Longitud mínima del vado en el sentido del itinerario:	1,50 metros	CUMPRE
Ancho mínimo del vado sin computar el ancho del borde:	0,90 metros	CUMPRE

Sinalaranse en todo o largo da beirarrúa cunha franxa dun metro de profundidade cun pavimento de textura diferenciada nos dous extremos do vao.

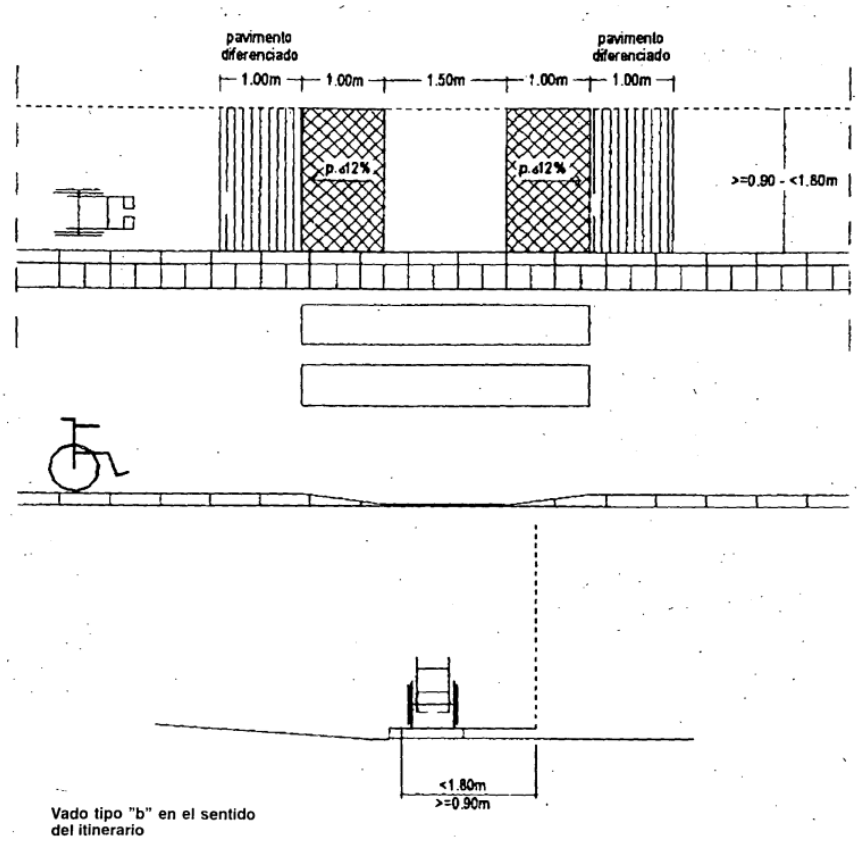

6. PONDERACIÓN DO IMPACTO DE XÉNERO

O PEID como instrumento de ordenación urbanística deberá considerar e adoptar a incidencia sobre o impacto de xénero adoptando as medidas necesarias, tanto no seu desenvolvemento e aplicación, como nas posibles obras de acondicionamento dos espazos que resulten do seu desenvolvemento.

A comunidade autónoma de Galicia non dispón de normativa que regule especificamente a aplicación da perspectiva de xénero nos instrumentos de planeamento. Non en tanto existen diversos preceptos legais de aplicación supletoria:

- Artigo 20.1.c) do *"Real Decreto Legislativo 7/2015, de 30 de octubre, por el que se aprueba el texto refundido de la Ley de Suelo y Rehabilitación Urbana"* (TRLS-15):

  Artículo 20. Criterios básicos de utilización del suelo.

  1. Para hacer efectivos los principios y los derechos y deberes enunciados en el título preliminar y en el título I, respectivamente, las Administraciones Públicas, y en particular las competentes en materia de ordenación territorial y urbanística, deberán:

  (....)

  c) Atender, en la ordenación que hagan de los usos del suelo, a los principios de accesibilidad universal, de ***igualdad de trato y de oportunidades entre mujeres y hombres****, de movilidad, de eficiencia energética, de garantía de suministro de agua, de prevención de riesgos naturales y de accidentes graves, de prevención y protección contra la contaminación y limitación de sus consecuencias para la salud o el medio ambiente.*

- *Ley Orgánica, estatal, de 22 de marzo, para la igualdad efectiva de mujeres y hombres.*

- *Ley 30/2003, de 13 de octubre, sobre medidas para incorporar la valoración del impacto de género en las disposiciones normativas que elabore el gobierno.*

- *STS 1750/2018* de 10/12/2018 referente ao Recurso de Casación interposto pola Comunidade de Madrid e o Concello de Boadilla del Monte contra a Sentencia da Sala do Contencioso Administrativo do TSJ de Madrid pola que se declarou a nulidade do PXOU de Boadilla del Monte.

  Nesta STS 1750/2018 estimouse o Recurso de Casación, non obstante declarouse como doutrina xurisprudencial que o principio de igualdade de trato debe ser un principio inspirador da nova concepción do desenvolvemento urbano, que esixe unha ordenación

adecuada e dirixida, entre outros fins, a lograr a igualdade efectiva entre homes e mulleres e así queda expresado no antecedente DECIMOSEXTO que se reproduce a continuación:

> ***DECIMOSEXTO:*** *De acuerdo con todo lo expuesto consideramos que procede declarar como doctrina jurisprudencial que, si bien la cláusula de aplicación supletoria del derecho estatal no permite sostener la exigencia a las Comunidades Autónomas de un requisito, como es el informe de impacto de género, en materia de ordenación urbanística, que no figura previsto en su propia legislación, el principio de igualdad de trato es un principio inspirador de la nueva concepción del desarrollo urbano, que exige una ordenación adecuada y dirigida, entre otros fines, a lograr la igualdad efectiva entre hombres y mujeres, esto es, no es necesario el sometimiento del plan a un trámite específico para que esa perspectiva sea tenida en cuenta y para que, en otro caso, el citado plan pueda ser impugnado y el control judicial alcanzar a dichos extremos.*

6.1. AVALIACIÓN DOS PARÁMETROS DE XÉNERO A TER EN CONTA. MEDIDAS PROPOSTAS.

Tal e como indicamos anteriormente os instrumentos de planeamento urbanístico deben incorporar medidas que incidan positivamente na ordenación resultante dende a perspectiva de xénero. No presente instrumento entendemos que as medidas débense traducir en indicacións precisas e claras a ter en conta no proxecto de execución do viarios SX-VI1

No presente caso tratándose da execución dun viario deberase evitar que o seu deseño transmita a sensación de inseguridade porque iso fará que por medo á violencia moitas mulleres, tamén persoas maiores e nenos non fagan uso del. Os principios a considerar serán os que se indican a continuación:

1. Garantir a percepción de seguridade do espazo mediante a procura de máxima visibilidade en cada momento, evitando recunchos, calexas e estreitamentos. Desde calquera punto deberíase poder ver a calquera persoa da contorna.
2. Potenciar a apropiación e identificación deste espazo publico por parte da cidadanía.
3. Dotar de autonomía e liberdade de movementos ás mulleres para que gocen e usen este espazo en igualdade de condicións que os homes. Reducindo os recunchos pouco seguros, procurando unha boa visibilidade.

4. Eliminar elementos opacos que reduzan ou impidan a visibilidade dos percorridos evitando os efectos barreira. Desde calquera punto do espazo público deberíase poder ver a calquera persoa da contorna.
5. Definir espazos amplos de tránsito para que as cadeiras de roda, carros de bebes , persoas con andadores, persoas con mobilidade reducida e aquelas que transitan con carros, por exemplo os da compra, poidan fai un uso cómodo e óptimo do espazo .

7. RESULTADO DE TRAMITE DE EXPOSICIÓN E CONSULTAS DA A.A.E.

O Borrador do Plan Especial de Infraestruturas e dotacións para a apertura do sistema xeral viario SXVI-1 (B, C, D , E), foi sometido a avaliación ambiental estratéxica simplificada. Neste trámite foi exposto ao público e o órgano ambiental realizou as pertinentes consultas.

O luns 18 de agosto de 2025 no DOG nº 156 publícase o anuncio do 5 de agosto de 2025, da D. X de Calidade Ambiental e Sostibilidade, do informe ambiental estratéxico relativo a Plan Especial de Infraestruturas e dotacións para a apertura do sistema xeral viario SXVI-1 (B, C, D , E), no concello de Carballo que se achega na carpeta 08.AAE.

O IAE resolve que:
"Que a partir da documentación presentada polo promotor e tendo en conta o resultado das consultas realizadas e os criterios do anexo V da Lei 21/2013, do 9 de decembro, de avaliación ambiental, **non prevemos que a Plan especial infraestruturas e dotacións para a apertura do sistema xeral viario SXVI-1 (B, C, D, E) teña efectos ambientais significativos** pero deberán atenderse as seguintes condicións:
1) Deberase realizar un estudo da paisaxe, proporcionado e específico ao lugar e ás funcións do plan. Neste estudo deberán identificarse os elementos de valor presentes no ámbito (como sebes, especies autóctonas, cómaros ou muros tradicionais de cachotería). Ao respecto, minimizarse na medida do posible, a afectación do arborado autóctono de interese."

O presente documento para aprobación inicial incorpora como anexo á memoria xustificativa un estudio de paisaxe específico e proporcionado ao ámbito do plan especial.

Nel se analizan a caracterización da paisaxe na que se atopa o ámbito así como a visibilidade da actuación e os impactos paisaxísticos existentes e producidos pola ordenación.
O estudio de paisaxe establece as medidas (en parte xa contempladas dende o DAE) e a consulta do IET que se teñen en conta no presente plan especial. E se xustifica a súa integración coas directrices da paisaxe.

En canto ao específico das consultas realizadas previas á formulación do informe ambiental o órgano ambiental recolle:

Administracións públicas afectadas	*Resposta*	*Sen resposta*
Dirección Xeral de Urbanismo	x	
Instituto de Estudos do Territorio	x	
Augas de Galicia		x
Deputación da Coruña		x

Instituto de Estudios do Territorio

En contestación á consulta no trámite de AAE emítese informe asinado o 20/06/2025 que no punto 5. Recolle as seguintes conclusións:

O plan especial de infraestruturas e dotacións para a apertura do sistema xeral viario SXVI-1 (B, C, D, E) en Carballo ***pode provocar as incidencias paisaxísticas propias dun novo desenvolvemento urbanístico, neste caso no bordo da trama urbana, se ben ese impacto non será significativo.***

De acordo co artigo 35 do RLPPG, ***o plan deberá incorporar un estudo da paisaxe,*** *proporcionado e específico ao lugar e ás funcións do plan (directriz de paisaxe DX.03). Neste estudo, de acordo co artigo 3.b deberán identificarse os elementos de valor presentes no ámbito (como sebes, especies autóctonas, cómaros ou muros tradicionais de cachotería).*

A ordenación proposta resolve de forma adecuada a conectividade e remate da malla urbana, pero para mellorar a integración paisaxística deberán incorporarse os criterios da directriz de paisaxe DX.21 e as medidas de integración paisaxística que se sinalan a continuación:

- *Deberá minimizarse, na medida do posible, a afectación do arborado autóctono de interese.*
- *En referencia as redes de servizo, luminarias, percorridos peonís, mobiliario urbano e calquera outro elemento definidor dos novos espazos públicos recoméndase ter en conta os criterios da Guía de boas prácticas en intervencións en espazos públicos (dispoñible na páxina web desta consellería).*

Tal e como se indica no apartado precedente o presente documento para aprobación inicial incorpora como anexo á memoria xustificativa un estudio de paisaxe específico e proporcionado ao ámbito do plan especial.

Nel se analizan a caracterización da paisaxe na que se atopa o ámbito así como a visibilidade da actuación e os impactos paisaxísticos existentes e producidos pola ordenación.

O estudio de paisaxe establece as medidas (en parte xa contempladas dende o DAE) e a consulta do IET que se teñen en conta no presente plan especial. E se xustifica a súa integración coas directrices da paisaxe.

Incorpóranse de maneira específica as medidas de integración paisaxística indicadas no informe.

Dirección Xeral de Urbanismo.

O informe asinado o 05/06/2025 da D. X. de Urbanismo no apartado III. recolle os seguintes puntos:

1. O plan especial debe conter as determinacións e documentación que se establecen no artigo 73 da LSG e nos artigos 177,178, 183 e 184 do RLSG:

2. O documento axustarase ás regulacións das normas técnicas de planeamento de Galicia.

3. Para a tramitación do plan especial seguirase o procedemento sinalado no artigo 74 da LSG; tendo en conta que o concello deberá solicitar adas administracións públicas, ao tempo que se realiza o trámite de información pública, os informes sectoriais e consultas que resulten preceptivos (art 75.1b da LSG).

O PEID contén as determinacións establecidas na LSG adaptándose á regulación das normas técnicas. Recóllese no seguinte punto a tramitación proposta para a aprobación do documento.

8. TRAMITACIÓN DO PLAN ESPECIAL

Considerando que o PEID foi sometido a avaliación ambiental estratéxica simplificada, e determinouse que non se prevé que o Plan teña efectos ambientais significativos, unha vez integradas as consideracións do Informe ambiental no presente documento para aprobación inicial a tramitación é a establecida nos artigos 75 da LSG e 186 do RLSG:

- O órgano municipal competente procederá á súa aprobación inicial e someterao a información pública como mínimo durante dous meses, mediante anuncio que se publicará no Diario Oficial de Galicia e nun dos xornais de maior difusión na provincia. Así mesmo, notificarase individualmente a todas as persoas titulares catastrais dos terreos afectados cuxa relación se atopa no apartado 4.2. da memoria informativa.

- Durante o mesmo tempo no que se realiza o trámite de información pública, a Administración municipal deberá solicitar das administracións públicas competentes os informes sectoriais e consultas que resulten preceptivos. Os informes sectoriais autonómicos haberán de ser emitidos no prazo máximo de tres meses, transcorrido o cal se entenderán emitidos con carácter favorable.

- Os servizos xurídicos e técnicos municipais deberán emitir informe respecto a integridade documental do expediente, as actuacións administrativas realizadas, a calidade técnica da ordenación proxectada e a conformidade do plan coa lexislación vixente (artigo 75.1.d) da LSG).

- Ao tratarse dun plan especial non previsto o PEID requirirá a previa emisión do informe preceptivo e vinculante no que se refira ao control da legalidade e á tutela dos intereses supramunicipais, así como ao cumprimento das determinacións establecidas nas directrices de ordenación do territorio e dos plans territoriais e sectoriais.

Para estes efectos, cumprimentados os trámites sinalados nos apartados precedentes, o órgano municipal competente aprobará provisionalmente o contido do plan coas modificacións que fosen pertinentes, someténdoo, co expediente completo debidamente dilixenciado, ao órgano competente en materia de urbanismo para o seu informe preceptivo, que haberá de ser emitido no prazo de dous meses, a contar desde a entrada do expediente completo no rexistro da consellería. Transcorrido este prazo sen que se comunicara o informe solicitado, poderá continuarse a tramitación do plan.

O órgano competente en materia de urbanismo, no prazo dun mes, examinará a integridade do proxecto de plan. De apreciarse algunha deficiencia, requirirá a súa emenda. Ata o cumprimento efectivo do requirimento non comezará o cómputo do prazo legal para a emisión do informe (artigo 75.1.e) da LSG).

- Cumprimentados os trámites sinalados nos apartados precedentes, o concello procederá á súa aprobación definitiva.

Firman o presente en outubro de 2025

Iria Pérez Miranda (arquitecta colexiada 3194 do COAG)

Ignacio Lázaro Quintela (arquitecto colexiado 3877 COAG)